DA.01 – Configuração do Cabo

Código	302.001.023.010
Nome	CB-DB9CI-DB25IMP
Descrição	Cabo PLC GI(DB9) - Impressora(DB25)
Aplicação	Conexão via RS232-C entre um PLC GI (HI) com conector DB9 fêmea e uma impressora serial com conector DB25 fêmea
Especificação do fio	Cabo Manga 6 veias 24 AWG
Tamanho padrão	2,00 metros
Conector A	DB9-Macho para conexão com um PLC GI (HI)
Conector B	DB25-Macho para conexão com uma Impressora Serial

Montagem Final

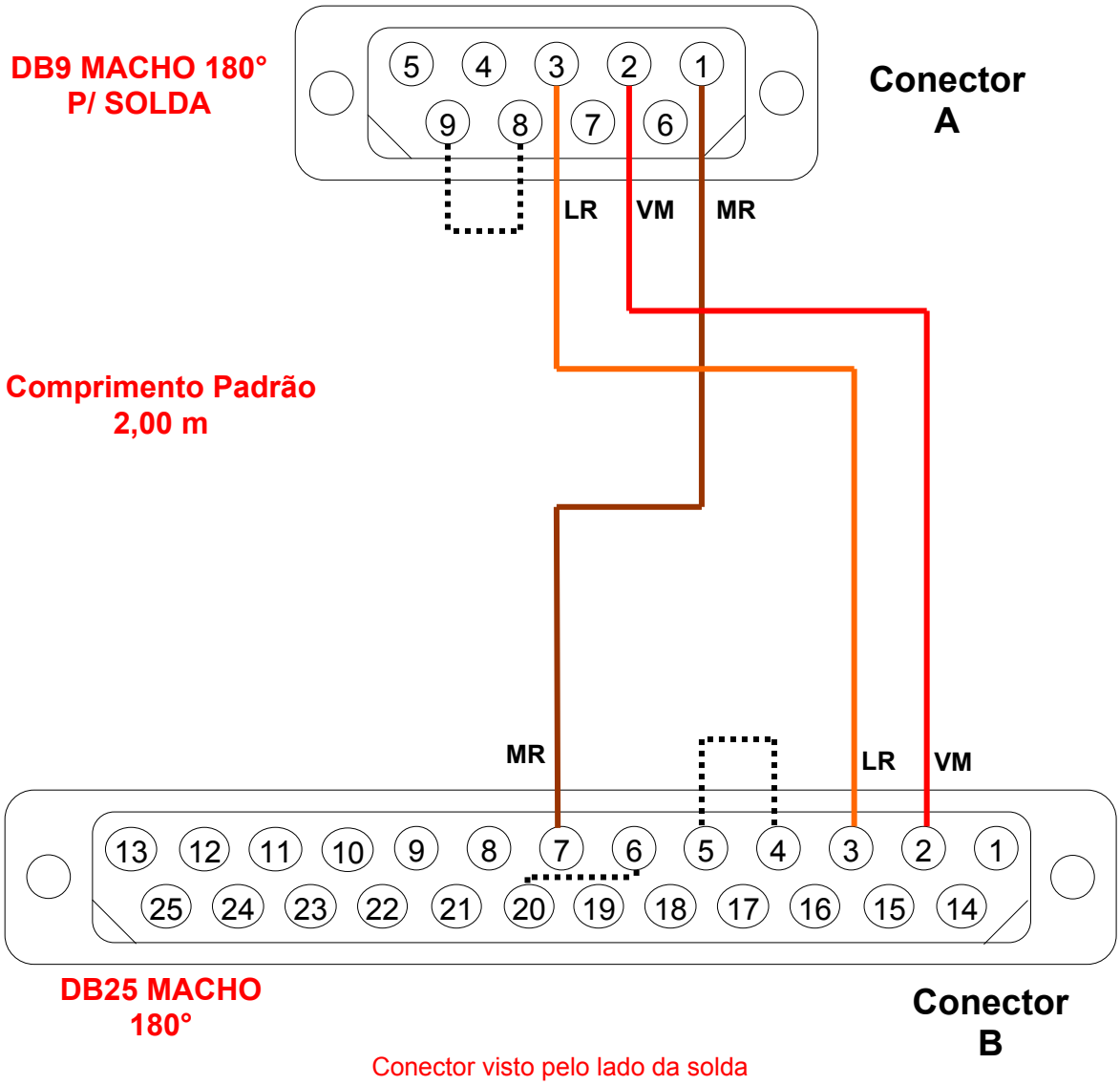

DA.02 – Tabela de Sinais do Cabo

Código	Nome	Descrição
302.001.023.010	CB-DB9CI-DB25IMP	Cabo PLC GI(DB9) - Impressora(DB25)

Configuração do Cabo

Conector **A**

No. Do Pino (DB9-Macho)	Sinais Disponíveis (RS232-C)	Anilhas	Código de cor (Cabo 6 veias)
1	GND		Marrom
2	RX		Vermelho
3	TX		Laranja
4			
5			
6	+RT		
7	-RT		
8	RTS		**(*)**
9	CTS		**(*)**

(*) Os sinais **RTS** (Pino 8) e **CTS** (Pinos 9) são jumpeados no conector **A**.

Conector **B**

No. Do Pino (DB25)	Sinais Disponíveis (RS232-C)	Anilhas	Código de cor (Cabo 6 veias)
1			
2	TX		Vermelho
3	RX		Laranja
4	RST		**(*)**
5	CST		**(*)**
6	DSR		**(**)**
7	GND		Marrom
20	DTR		**(**)**

(*) Os sinais **RST** (pino 4) e **CST** (pino 5) são jumpeados no conector **B.**
(**)Os sinais **DSR** (pino 6) e **DTR** (pino 20) são jumpeados no conector **B.**