DA.01 – Configuração do Cabo

Código	302.001.025.090
Nome	CB-PLC GI(9)-Leitor Barras(9)
Descrição	Cabo PLC GI (DB9) - Leitor de código de barras (DB9)
Aplicação	Conexão via RS232-C entre um PLC GI (HI) com conector DB9 fêmea e um leitor de código de barras com conector DB9 fêmea (padrão PC)
Especificação do fio	Cabo manga 6 veias sem blindagem
Tamanho padrão	2 metros
Conector A	DB9-Macho para conexão com PLC GI (HI)
Conector B	DB9-Macho para conexão com Leitor de Código de Barras (Padrão PC)

Montagem Final

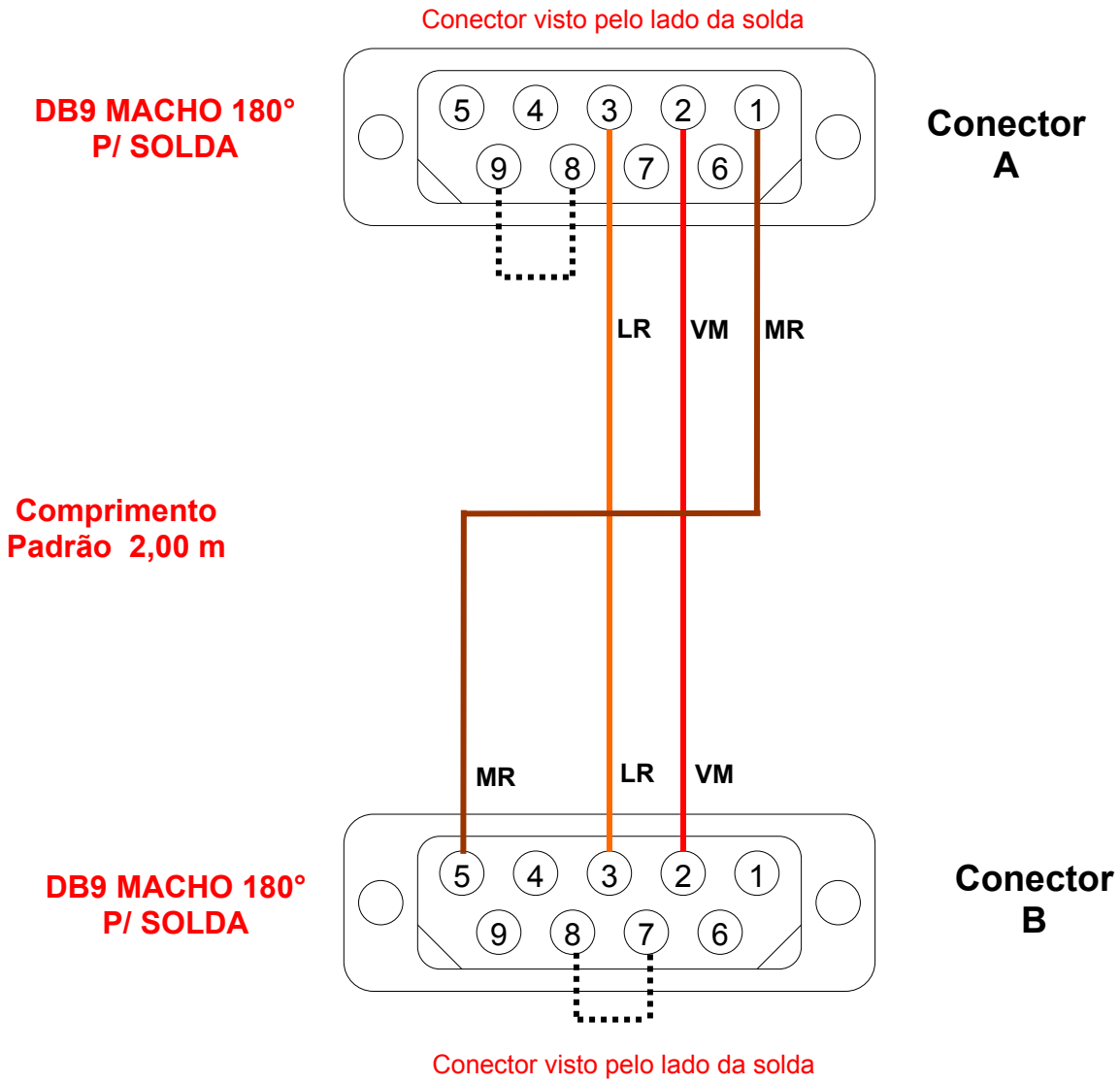

DA.02 – Tabela de Sinais do Cabo

Código	Nome	Descrição
302.001.025.090	CB-PLC(9)-Leitor Barras(9)	Cabo PLC GI (DB9) - Leitor de código de barras (DB9)

Configuração do Cabo

Conector **A**

No. Do Pino (DB9-Macho)	Sinais Disponíveis (RS232-C)	Anilhas	Código de cor (Cabo 6 veias)
1	GND		Marrom
2	RX		Vermelho
3	TX		Laranja
4	+RX		
5	-RX		
6	+RT		
7	-RT		
8	RTS		**(*)**
9	CTS		**(*)**

(*) Os sinais **RTS** (Pino 8) e **CTS** (Pinos 9) são jumpeados no conector **A**.

Conector **B**

No. Do Pino (DB9-Macho)	Sinais Disponíveis (RS232-C)	Anilhas	Código de cor (Cabo 6 veias)
1			
2	RX		Vermelho
3	TX		Laranja
4	DTR		
5	GND		Marrom
6	DSR		
7	RST		**(*)**
8	CST		**(*)**
9			

(*) Os sinais **RST** (pino 7) e **CST** (pino 8) são jumpeados no conector **B.**