DA.01 – Configuração do Cabo

Código	302.001.025.120
Nome	CB-PLC(12)-Leitor Barras(9)
Descrição	Cabo PLC GI (RJ12) - Leitor de código de barras (DB9)
Aplicação	Conexão via RS232-C entre um PLC GI (HI) com conector RJ12 e um leitor de código de barras com conector DB9 fêmea (padrão PC)
Especificação do fio	Cabo chato 6 veias
Tamanho padrão	2 metros
Conector A	RJ12-Macho para conexão com PLC GI (HI)
Conector B	DB9-Macho para conexão com Leitor de Código de Barras (padrão PC)

Montagem Final

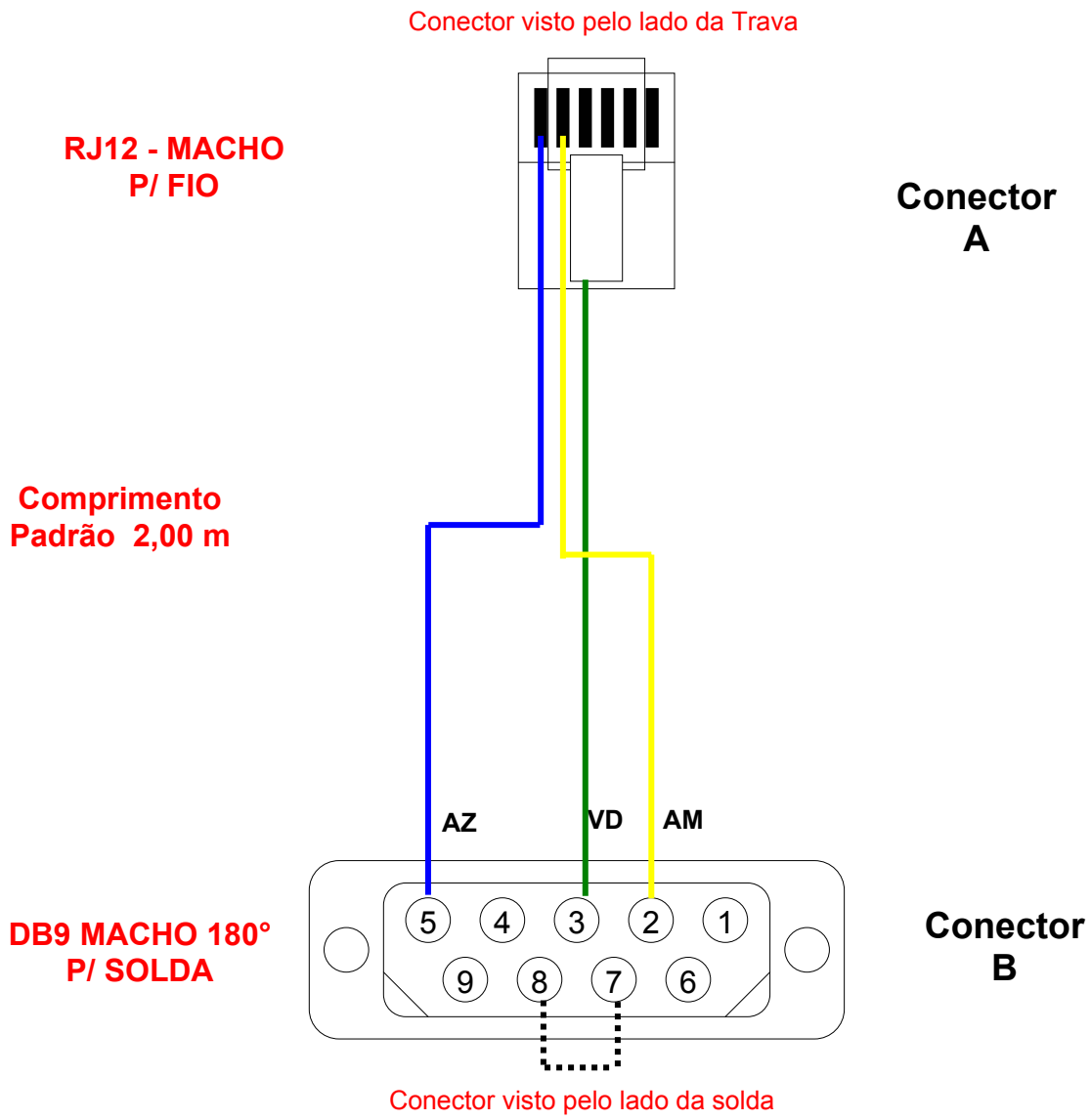

DA.02 – Tabela de Sinais do Cabo

Código	Nome	Descrição
302.001.025.120	CB-PLC(12)-Leitor Barras(9)	Cabo PLC GI (RJ12) - Leitor de código de barras (DB9)

Configuração do Cabo

Conector **A**

No. Do Pino (RJ12)	Sinais Disponíveis (RS232-C)	Anilhas	Código de cor (Cabo chato 6 veias)
1	GND		Azul
2	RX		Amarelo
3	TX		Verde
4	CTS		
5	RTS		
6	VCC		

Conector **B**

No. Do Pino (DB9-Macho)	Sinais Disponíveis (RS232-C)	Anilhas	Código de cor (Cabo 6 veias)
1			
2	RX		Amarelo
3	TX		Verde
4	DTR		
5	GND		Azul
6	DSR		
7	RST		**(*)**
8	CST		**(*)**
9			

(*) Os sinais **RST** (pino 7) e **CST** (pino 8) são jumpeados no conector **B.**