DA.01 – Configuração do Cabo

Código	302.001.026.010
Nome	CB-PLC(9) - Rádio SB(9)
Descrição	Cabo PLC GI(DB9) - Rádio Smart Box(DB9) – New Tech
Aplicação	Conexão via RS232-C entre um PLC GI(HI) com conector DB9 fêmea e um cabo RJ45-DB9 fêmea que vem junto com o Rádio Smart Box Spread Spectrum -New Tech
Especificação do fio	Cabo Manga 6 veias 24 AWG
Tamanho padrão	1 metro
Conector A	DB9-Macho para conexão com PLC GI (HI)
Conector B	DB9-Macho para conexão com Rádio Smart Box (New Tech)

Montagem Final

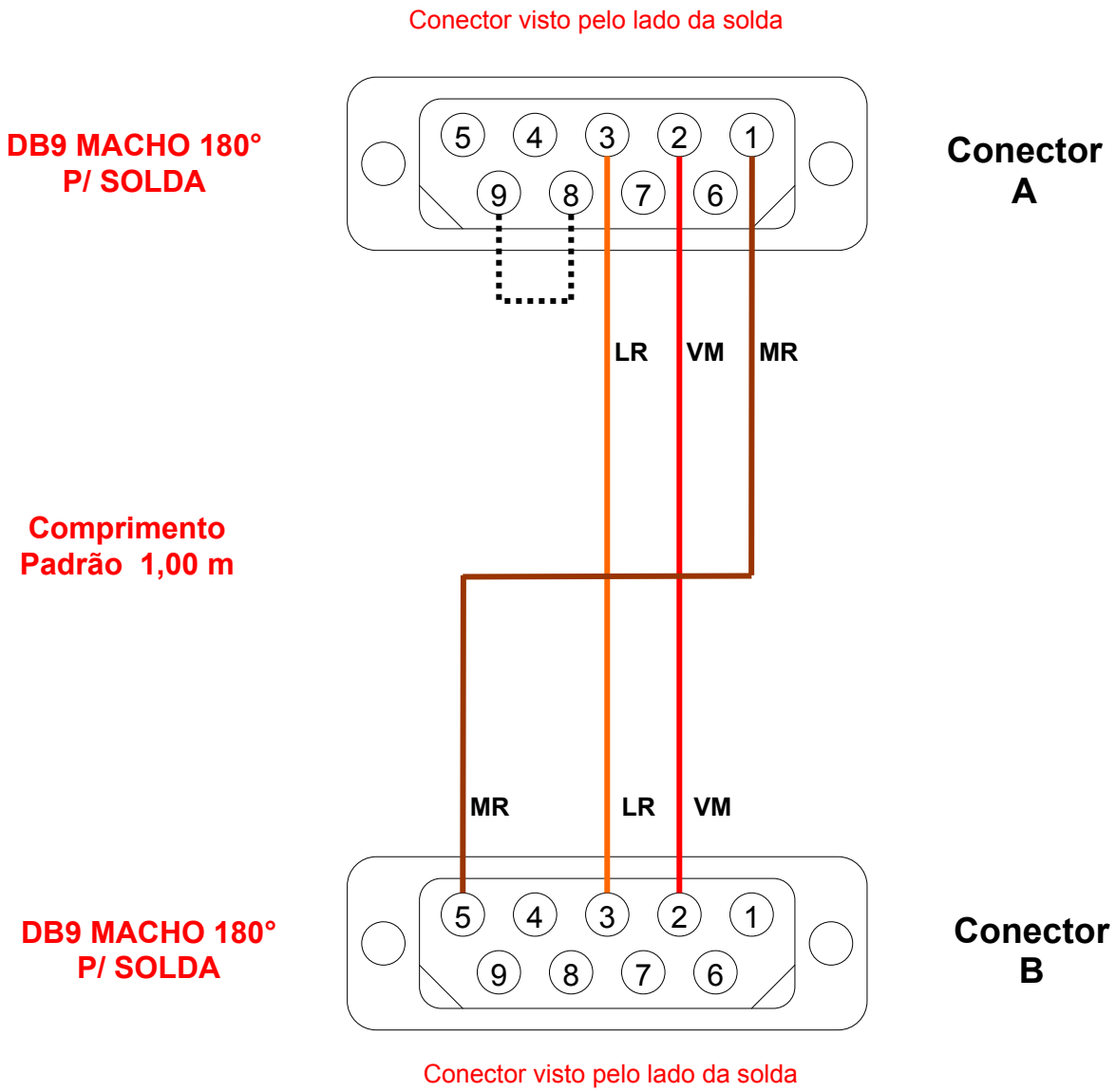

DA.02 – Tabela de Sinais do Cabo

Código	Nome	Descrição
302.001.026.010	CB-PLC(9)-RádioSB(9)	Cabo PLC GI(DB9) - Rádio Smart Box(DB9) – New Tech

Configuração do Cabo

Conector **A**

No. Do Pino (DB9-Macho)	Sinais Disponíveis (RS232-C)	Anilhas	Código de cor (Cabo 6 veias)
1	GND		Marrom
2	RX		Vermelho
3	TX		Laranja
4	+RX		
5	-RX		
6	+RT		
7	-RT		
8	RTS		**(*)**
9	CTS		**(*)**

(*) Os sinais **RTS** (Pino 8) e **CTS** (Pinos 9) são jumpeados no conector **A**.

Conector **B**

No. Do Pino (DB9-Fêmea)	Sinais Disponíveis (RS232-C)	Anilhas	Código de cor (Cabo 6 veias)
1			
2	RX		Vermelho
3	TX		Laranja
4	DTR		
5	GND		Marrom
6	DSR		
7	RST		
8	CST		
9			