# DA.01 – Configuração do Cabo

| | |
|---|---|
| Código | 302.001.028.010 |
| Nome | CB-DB9PLC-RJ12INV |
| Descrição | Cabo PLC GI (DB9) – Inversor Freqüência (RJ12) |
| Aplicação | Conexão via RS232-C entre um PLC GI (HI) com conector DB9 fêmea e um inversor de freqüência (WEG) com conector RJ12 |
| Especificação do fio | Cabo Chato 6 veias |
| Tamanho padrão | 2,00 metros |
| Conector A | DB9-Macho para conexão com um PLC GI (HI) |
| Conector B | RJ12-Macho para conexão com um inversor de freqüência CFW-08 (WEG) |

## Montagem Final

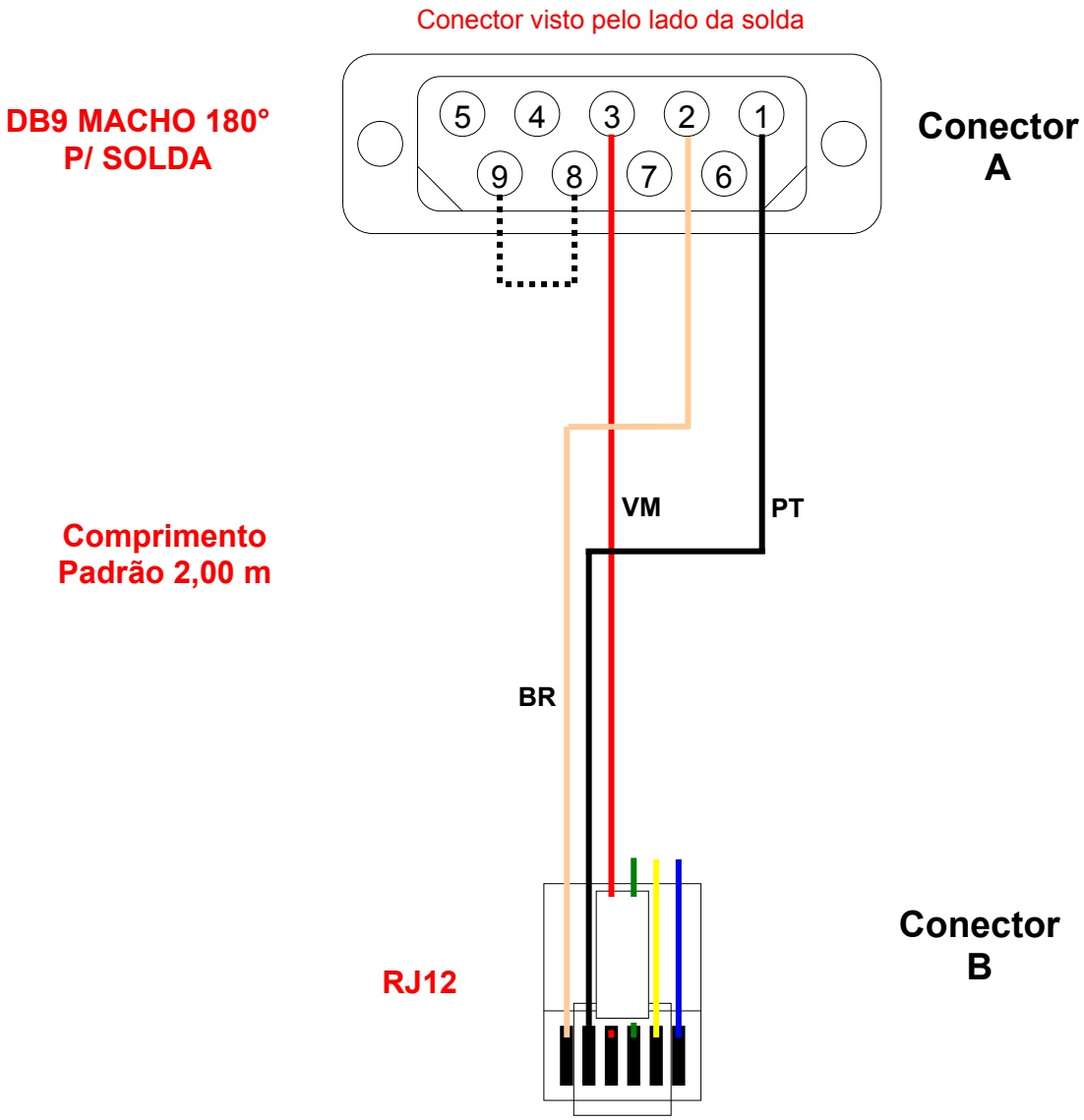

# DA.02 – Tabela de Sinais do Cabo

| Código | Nome | Descrição |
|---|---|---|
| 302.001.028.010 | CB-DB9PLC-RJ12INV | Cabo PLC GI (DB9) – Inversor Freqüência (RJ12) |

## Configuração do Cabo

Conector **A**

| No. Do Pino (DB9-Macho) | Sinais Disponíveis (RS232-C) | Anilhas | Código de cor (Cabo 6 veias) |
|---|---|---|---|
| 1 | GND | | Preto |
| 2 | RX | | Branco |
| 3 | TX | | Vermelho |
| 4 | | | |
| 5 | | | |
| 6 | | | |
| 7 | | | |
| 8 | RTS | | **(*)** |
| 9 | CTS | | **(*)** |

**(*)** Os sinais **RTS** (Pino 8) e **CTS** (Pinos 9) são jumpeados no conector **A**.

Conector **B**

| No. Do Pino (RJ12) | Sinais Disponíveis (RS232-C) | Anilhas | Código de cor (Cabo chato 6 veias) |
|---|---|---|---|
| 1 | +5V | | |
| 2 | RTS | | |
| 3 | 0V | | |
| 4 | RX | | Vermelho |
| 5 | 0V | | Preto |
| 6 | TX | | Branco |