DA.01 – Configuração do Cabo

Código	302.003.003.020
Nome	Ex-DB9PLC_232/485
Descrição	Extensão PLC GII/3(RS232) – DB9(fêmea) remoto
Aplicação	Extensão via RS232-C/RS485 entre o PLC GII/3 (HI) com conector DB9 fêmea e um conector DB9 fêmea remoto.
Especificação do fio	Cabo manga 10 veias com blindagem
Tamanho padrão	6 centímetros
Conector A	DB9-Macho para conexão com um PLC GII/3 (HI)
Conector B	DB9-Fêmea para conexão remota

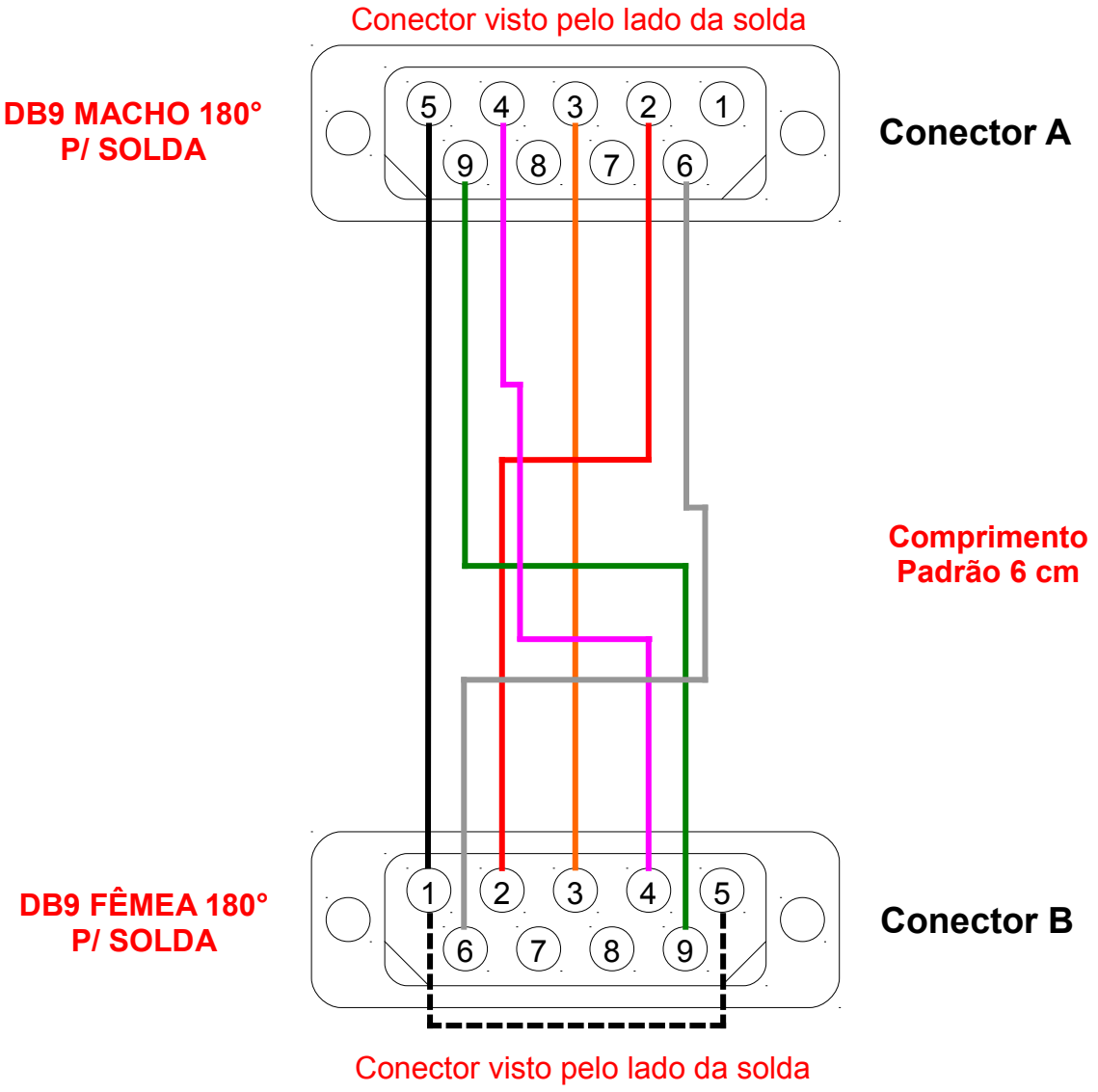

DA.02 – Tabela de Sinais do Cabo

Código	Nome	Descrição
302.003.003.020	Ex-DB9PLC_232/485BXH	Extensão PLC GII/3(RS232) – DB9(fêmea) remoto (ZAP900-BXH)

Configuração do Cabo

Conector **A**

No. Do Pino (DB9-Macho)	Sinais Disponíveis (RS232-C)	Direção	Anilhas	Código de cor (Cabo 6 veias)
1	GND			
2	RX	Entrada		Vermelho
3	TX	Saída		Laranja
4	+DT	Entrada/Saída		Rosa
5	GND			Preto
6	-DT	Entrada/Saída		Cinza
9	5V			Verde

Conector **B**

No. Do Pino (DB9-Fêmea)	Sinais Disponíveis (RS232-C)	Direção	Anilhas	Código de cor (Cabo 6 veias)
1	GND			Preto **(*)**
2	RX	Entrada		Vermelho
3	TX	Saída		Laranja
4	+DT	Entrada/Saída		Rosa
5	GND			(*)
6	-DT	Entrada/Saída		Cinza
9	5V			Verde

(*) Os sinais **GND** (Pino 1) e **GND** (Pinos 5) são jumpeados no conector B.