DA.01 – Configuração do Cabo

Código	302.004.001.000
Nome	CB-PLCGII/3-PLCGI
Descrição	Cabo PLC GII/3(DB9) – PLC GI(DB9)
Aplicação	Conexão via RS232-C entre um PLC GII/3 (HI) com conector DB9 fêmea e um PLC GI (HI) com conector DB9 fêmea
Especificação do fio	Cabo manga 6 veias sem blindagem
Tamanho padrão	2 metros
Conector A	DB9-Macho para conexão com PLC GII/3 (HI)
Conector B	DB9-Macho para conexão com PLC GI (HI)

Montagem Final

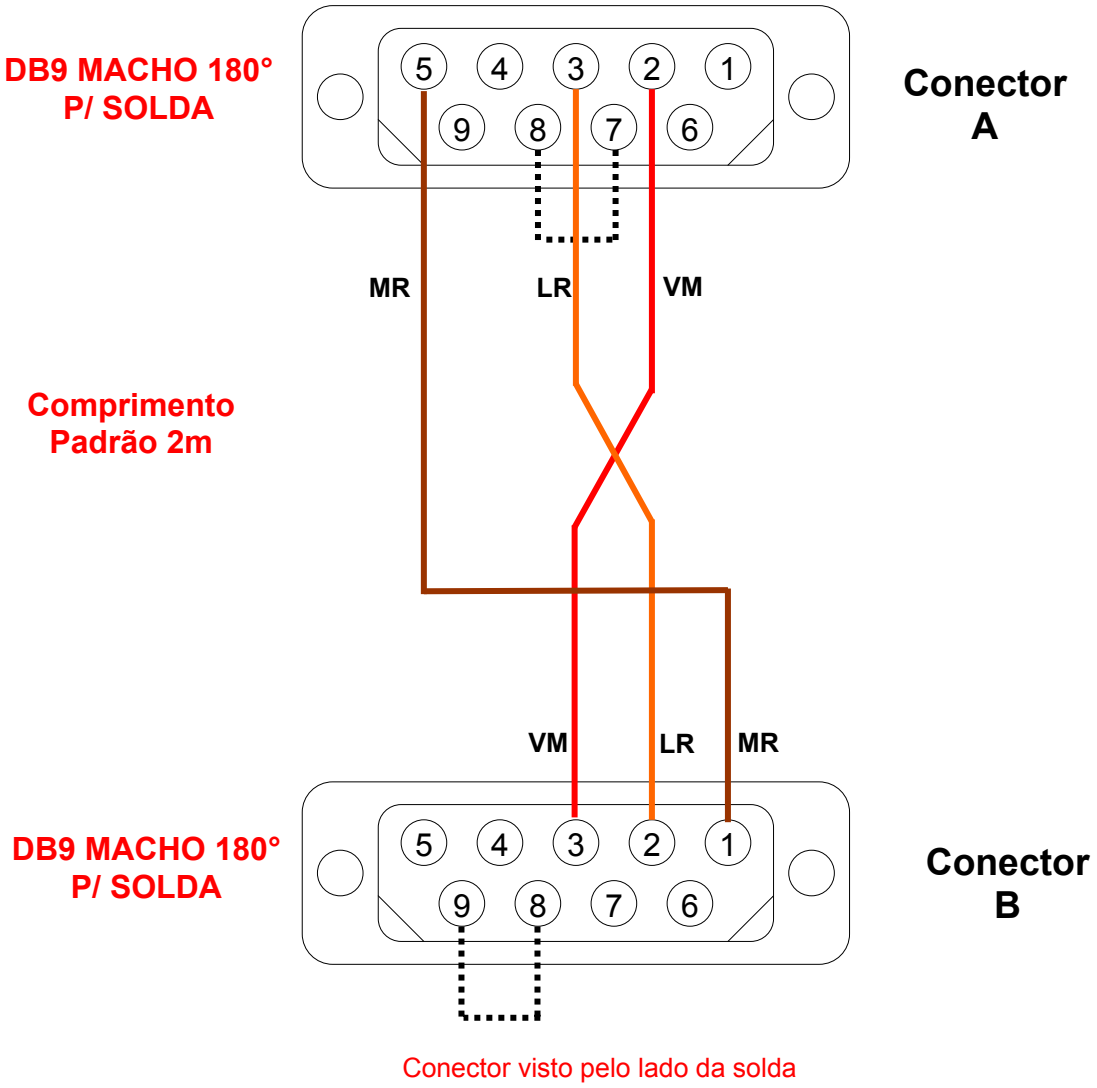

DA.02 – Tabela de Sinais do Cabo

Código	Nome	Descrição
302.004.001.000	CB-PLCGII/3-PLCGI	Cabo PLC GII/3(DB9) – PLC GI(DB9)

Configuração do Cabo

Conector **A**

No. Do Pino (DB9-Macho)	Sinais Disponíveis (RS232-C)	Direção	Anilhas	Código de cor (Cabo 6 veias)
1	GND			
2	RX	Entrada		Vermelho
3	TX	Saída		Laranja
4				
5	GND			Marrom
6				
7	RTS	Saída		**(*)**
8	CTS	Entrada		**(*)**
9	+ 5V			

(*) Os sinais **RTS** (Pino 7) e **CTS** (Pinos 8) são jumpeados no conector **A**.

Conector **B**

No. Do Pino (DB9-Macho)	Sinais Disponíveis (RS232-C)	Descrição	Anilhas	Código de cor (Cabo 6 veias)
1	GND			Marrom
2	RX	Entrada		Laranja
3	TX	Saída		Vermelho
4				
5				
6	+RT			
7	-RT			
8	RTS	Saída		**(*)**
9	CTS	Entrada		**(*)**

(*) Os sinais **RTS** (Pino 8) e **CTS** (Pinos 9) são jumpeados no conector **B**.