DA.01 – Configuração do Cabo

Código	302.109.001.020
Nome	CB-FLEX-PLCGI
Descrição	Cabo FLEX950(DB9) – PLC GI(DB9)
Aplicação	Conexão via RS232-C entre um FLEX950 (HI) com conector DB9 fêmea e um PLC GI (HI) com conector DB9 fêmea
Especificação do fio	Cabo Manga 6 veias 24 AWG
Tamanho padrão	2 metros
Conector A	DB9-Macho para conexão com FLEX950 (HI)
Conector B	DB9-Macho para conexão com PLC GI (HI)

Montagem Final

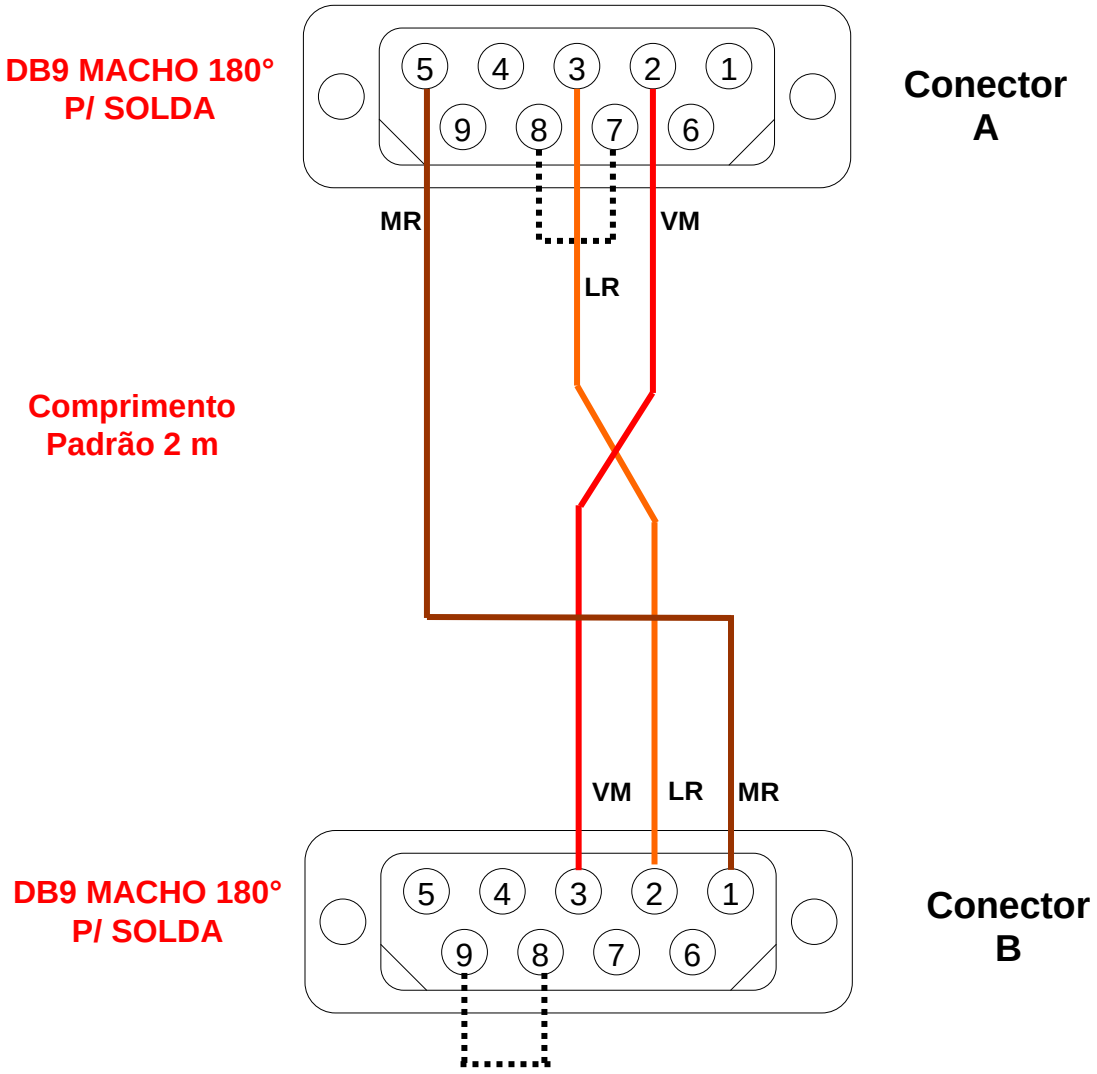

Conector visto pelo lado da solda

DA.02 – Tabela de Sinais do Cabo

Código	Nome	Descrição
302.109.001.020	CB-FLEX-PLCGI	Cabo FLEX950(DB9) – PLC GI(DB9)

Configuração do Cabo

Conector **A**

No. Do Pino (DB9-Macho)	Sinais Disponíveis (RS232-C)	Anilhas	Código de cor (Cabo 6 veias)
1	GND		
2	RX1		Vermelho
3	TX1		Laranja
4	RX2		
5	GND		Marrom
6	TX2		
7	BAT		**(*)**
8	LIGA		**(*)**
9	5Vdc		

(*) Os sinais **BAT** (Pino 7) e **LIGA** (Pinos 8) são jumpeados no conector **A**.

Conector **B**

No. Do Pino (DB9-Macho)	Sinais Disponíveis (RS232-C)	Anilhas	Código de cor (Cabo 6 veias)
1	GND		Marrom
2	RX		Laranja
3	TX		Vermelho
4			
5			
6			
7			
8	RTS		**(*)**
9	CTS		**(*)**

(*) Os sinais **RTS** (Pino 8) e **CTS** (Pinos 9) são jumpeados no conector **B**