DA.01 – Configuração do Cabo

Código	302.205.300.010
Nome	CB-PIM300-ZAP
Descrição	Cabo PIM300 – ZAP500 BX
Aplicação	Conexão entre um módulo PIM300 (HI) com conector lacth 26 e um PLC (ZAP500BX) com pinos
Especificação do fio	Cabo manga 26 veias 26AWG (capa bege)
Tamanho padrão	1 Metro
Conector A	Lacth 26 vias
Conector B	Fio

Montagem final

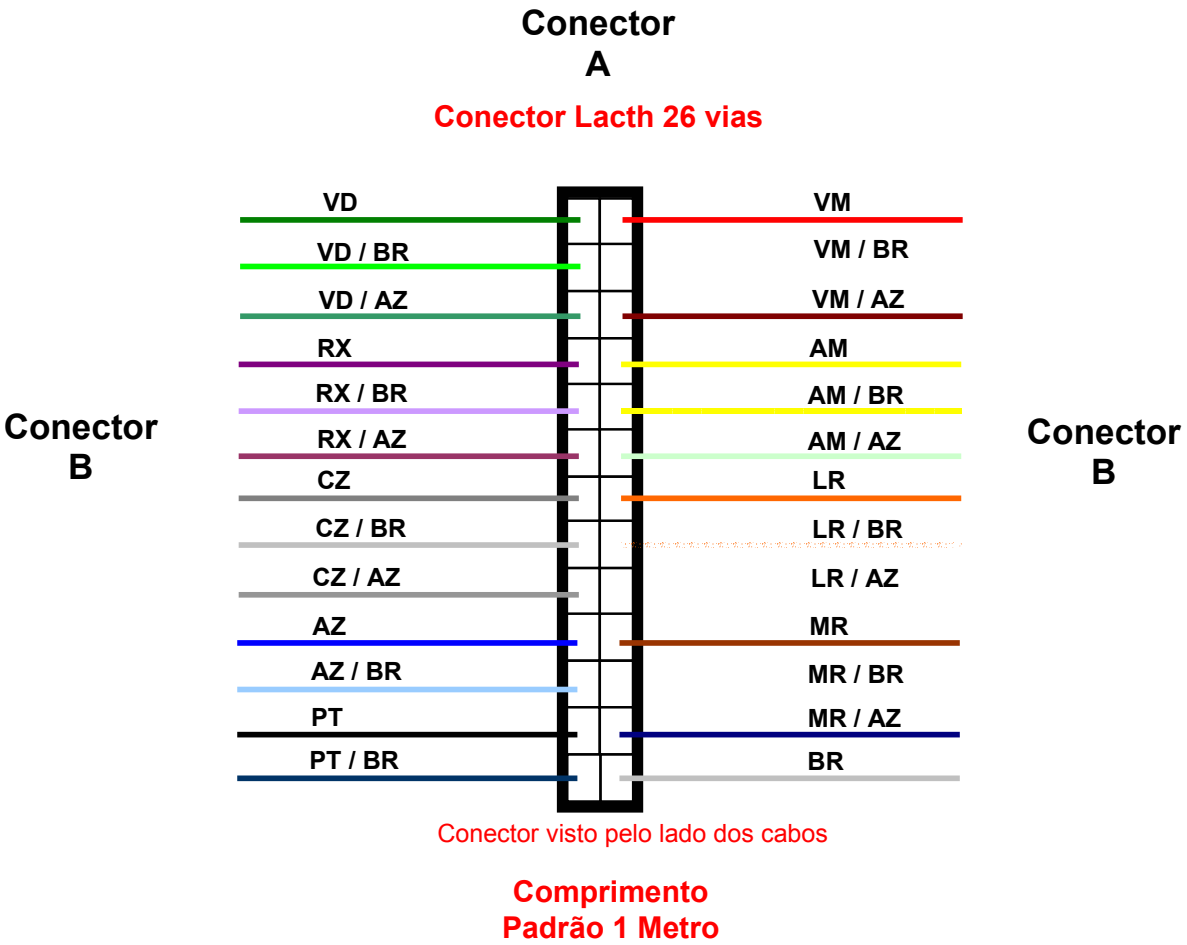

DA.02 – Tabela de Sinais do Cabo

Código	Nome	Descrição
302.205.300.010	CB-PIM300-ZAP	Cabo PIM300 – ZAP500 BX

Configuração do Cabo

N° do Pino (LACTH 26)	Código de cor (Cabo 26 vias)	ZAP500 BX					
		Cabo PIM300 de Baixo			Cabo PIM300 de Cima		
		CN	Pino	Id	CN	Pino	Id
1	Verde	X1	7	+VDC			
2	Vermelho	X1	7	+VDC			
3	Verde/Branco	X2	5	O(+)			
4	Vermelho/Branco	X2	5	O(+)			
5	Verde/Azul	X1	6	0V			
6	Vermelho/Azul	X1	6	0V			
7	Roxo	X1	5	I(-)			
8	Amarelo	X1	5	I(-)			
9	Roxo/Branco	X4	2	AGND	X3	9	AOGND
10	Amarelo/Branco	X1	4	I0	X3	1	I8
11	Roxo/Azul	X1	3	I1	X3	2	I9
12	Amarelo/Azul	X1	2	I2	X3	3	I10
13	Cinza	X1	1	I3	X3	4	I11
14	Laranja	X3	10	S0	X4	1	S1
15	Cinza/Branco	X2	4	O10	X3	5	O16
16	Laranja/Branco	X2	3	O11	X3	6	O17
17	Cinza/Azul	X2	2	O12	X3	7	O18
18	Laranja/Azul	X2	1	O13	X3	8	O19
19	Azul	X4	3	E0	X4	7	E4
20	Marrom	X4	4	E1	X4	8	E5
21	Azul/Branco	X4	5	E2	X4	9	E6
22	Marrom/Branco	X4	6	E3	X4	10	E7
23	Preto	X5	3	TX(COM1)	X5	3	TX(COM2)
24	Marrom/Azul	X5	2	RX(COM1)	X5	2	RX(COM2)
25	Preto/Branco	X5	5	RTS(COM1)	X5	5	RTS(COM2)
26	Branco	X5	4	CTS(COM1)	X5	4	CTS(COM2)

Obs.: X1 - Conector da placa principal do ZAP500 BX (direito inferior) – 7 pinos destacável;
X2 - Conector da placa principal do ZAP500 BX (esquerdo inferior) – 7 pinos destacável;
X3 - Conector da placa de expansão do ZAP500 BX (esquerdo superior) – 10 pinos destacável;
X4 - Conector da placa de expansão do ZAP500 BX (direito superior) – 10 pinos destacável;
X5 - Conector de comunicação RJ12 do ZAP500 BX.