DA.01 – Configuração do Adaptador

Código	302.205.300.040
Nome	CB-PIM300-PLC
Descrição	Adaptador PIM300 (Latch 8)-PLC (DB9)
Aplicação	Conexão entre um módulo PIM300 (HI) com conector lacth 8 e um PLC (HI) com conector DB9 macho
Especificação do fio	Cabo manga 8 veias 22AWG (capa bege)
Tamanho padrão	45 cm
Conector A	Latch 8
Conector B	DB9-Fêmea

Montagem Final

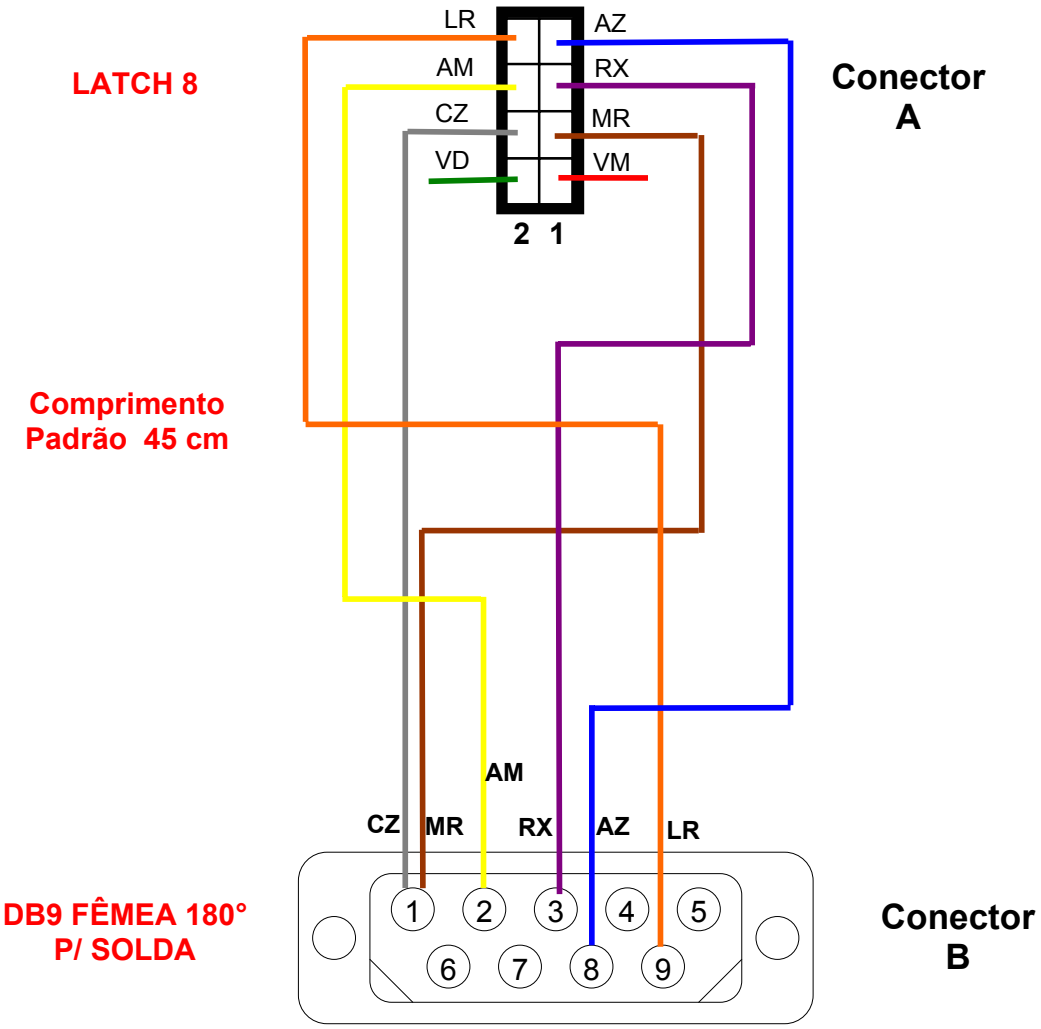

Conector visto pelo lado da solda

DA.02 – Tabela de Sinais do Adaptador

Código	Nome	Descrição
302.205.300.004	CB-PIM300-PLC	Adaptador PIM300 (Latch 8)-PLC (DB9)

Configuração do Adaptador

N° do Pino (LACTH 8)	Nº do Pino (DB9-FÊMEA)	Código de cor (Cabo 8 veias)	Identificação dos Sinais (Cabo)
1		Vermelho	VPOS
2		Verde	VPOS
3	1	Marrom	0VIO
4	1	Cinza	0VIO
5	3	Roxo	TX1
6	2	Amarelo	RX1
7	8	Azul	RTS1
8	9	Laranja	CTS1