DA.01 – Configuração do Cabo

Código	302.205.300.050
Nome	CB-PIM300(Latch 8)-Fio
Descrição	Cabo PIM300 (Latch 8) – Rádio Modem
Aplicação	Conexão entre um módulo PIM300 (HI) com conector lacth 8 e um rádio modem com fios
Especificação do fio	Cabo manga 8 veias 22AWG (capa bege)
Tamanho padrão	45 cm
Conector A	Lacth 8 vias
Conector B	Fio

Montagem final

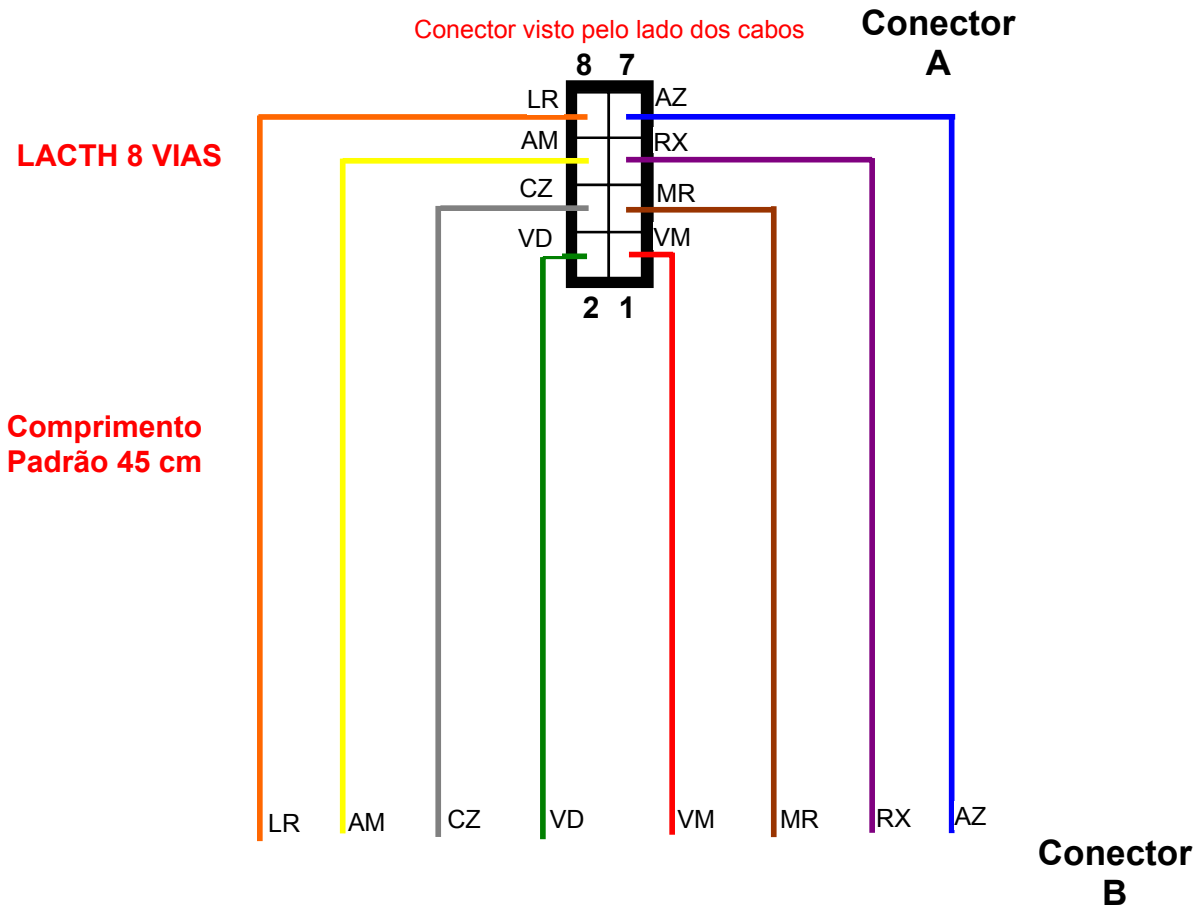

DA.02 – Tabela de Sinais do Cabo

Código	Nome	Descrição
302.205.300.050	CB-PIM300(Latch)-Fio	Cabo PIM300 – Rádio Modem

Configuração do Cabo

N° do Pino (LACTH 8)	Código de cor (Cabo 8 vias)	Identificação dos Sinais (Cabo)
1	Vermelho	VPOS
2	Verde	VPOS
3	Marrom	0VIO
4	Cinza	0VIO
5	Roxo	TX1
6	Amarelo	RX1
7	Azul	RTS1
8	Laranja	CTS1