DA.01 – Configuração do Cabo

Código	302.250.200.000
Nome	AD-WCM200 – Cabo Rádio
Descrição	Adaptador WCM200 (RJ12) – Cabo Rádio (DB9)
Aplicação	Conversão dos sinais de comunicação de um conector RJ12 para um conector DB9 fêmea padrão cabo Rádio Free Wave
Especificação do fio	Cabo chato 6 vias cód. LC6PR
Tamanho padrão	12 centímetros
Conector A	Conector RJ12 para conexão com o módulo WCM200 do controlador WSI250
Conector B	DB9-Fêmea padrão do Cabo Rádio FreeWave (HI)

Montagem Final

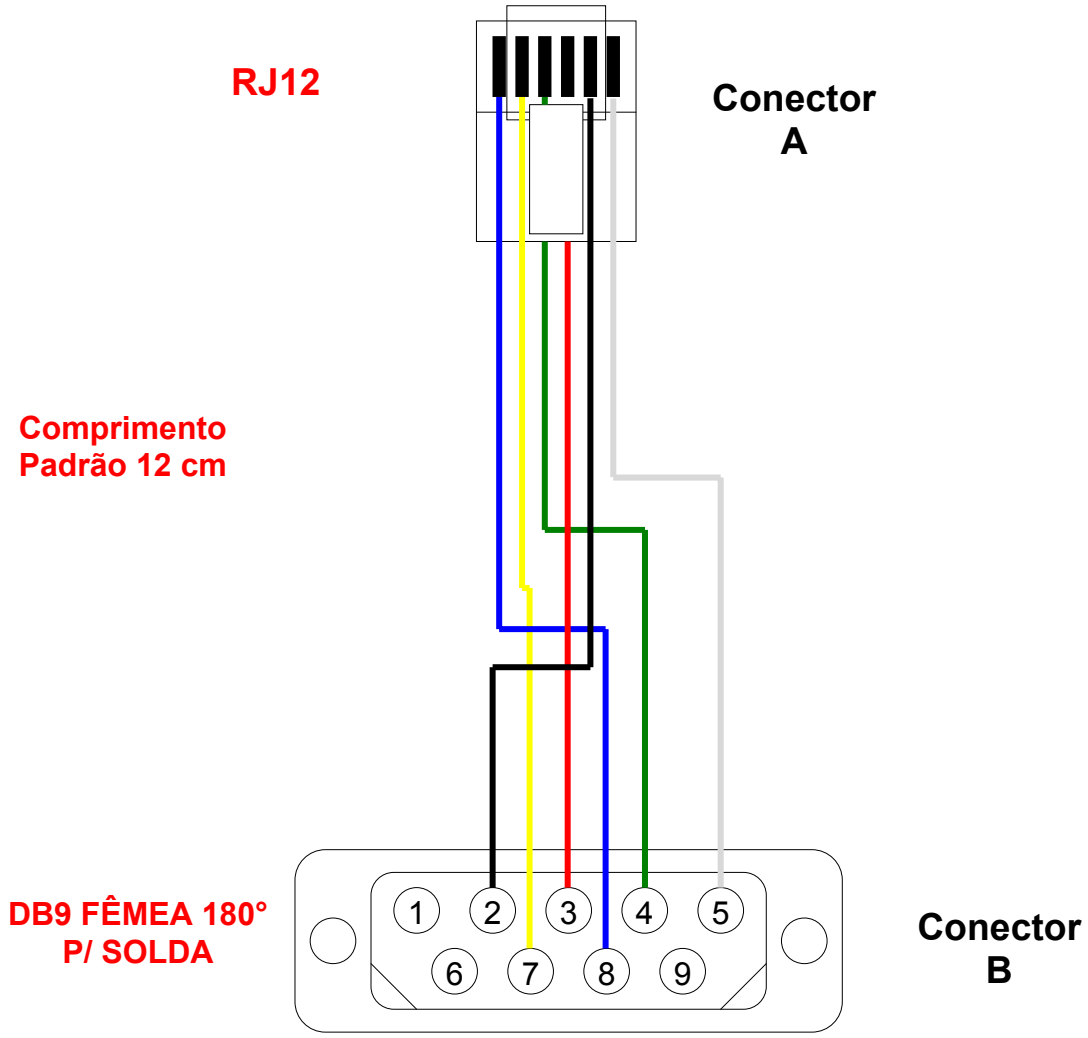

Conector DB9 visto pelo lado da solda

DA.02 – Tabela de Sinais do Cabo

Código	Nome	Descrição
302.250.200.000	AD-WCM200–CaboRádio	Adaptador WCM200 (RJ12) – Cabo Rádio (DB9) (0,12 metros)

Configuração do Cabo

Conector **A**

No. Do Pino (RJ12-Macho)	Sinais Disponíveis (RS232)	Direção	Código de cor (Cabo chato 6 vias)
1	GND		Branco
2	TX	Saída	Preto
3	RX	Entrada	Vermelho
4			Verde
5	DRV_ON	Entrada	Amarelo
6	3.3V	Saída	Azul

Conector **B**

No. Do Pino (DB9-Fêmea)	Sinais Disponíveis (RS232)	Direção	Código de cor (Cabo chato 6 vias)
1			
2	TX	Saída	Preto
3	RX	Entrada	Vermelho
4			Verde
5	GND		Branco
6			
7	DRV_ON	Entrada	Amarelo
8	3.3V	Saída	Azul
9			