DA.01 – Configuração do Adaptador

Código	302.301.225.000
Nome	CB-NET225(4ch)
Descrição	Adaptador para a comunicação dos canais 2 e 3 da NET225.
Aplicação	Adaptador para disponibilizar os canais de comunicação 2 e 3 do módulo NET225 (HI) com conectores DB9 fêmea
Especificação do fio	Flat Cable 26 Veias
Tamanho padrão	14 cm
Conector A	Conector tipo Flat Cable
Conector B	DB9-Fêmea
Conector C	DB9-Fêmea

Montagem Final

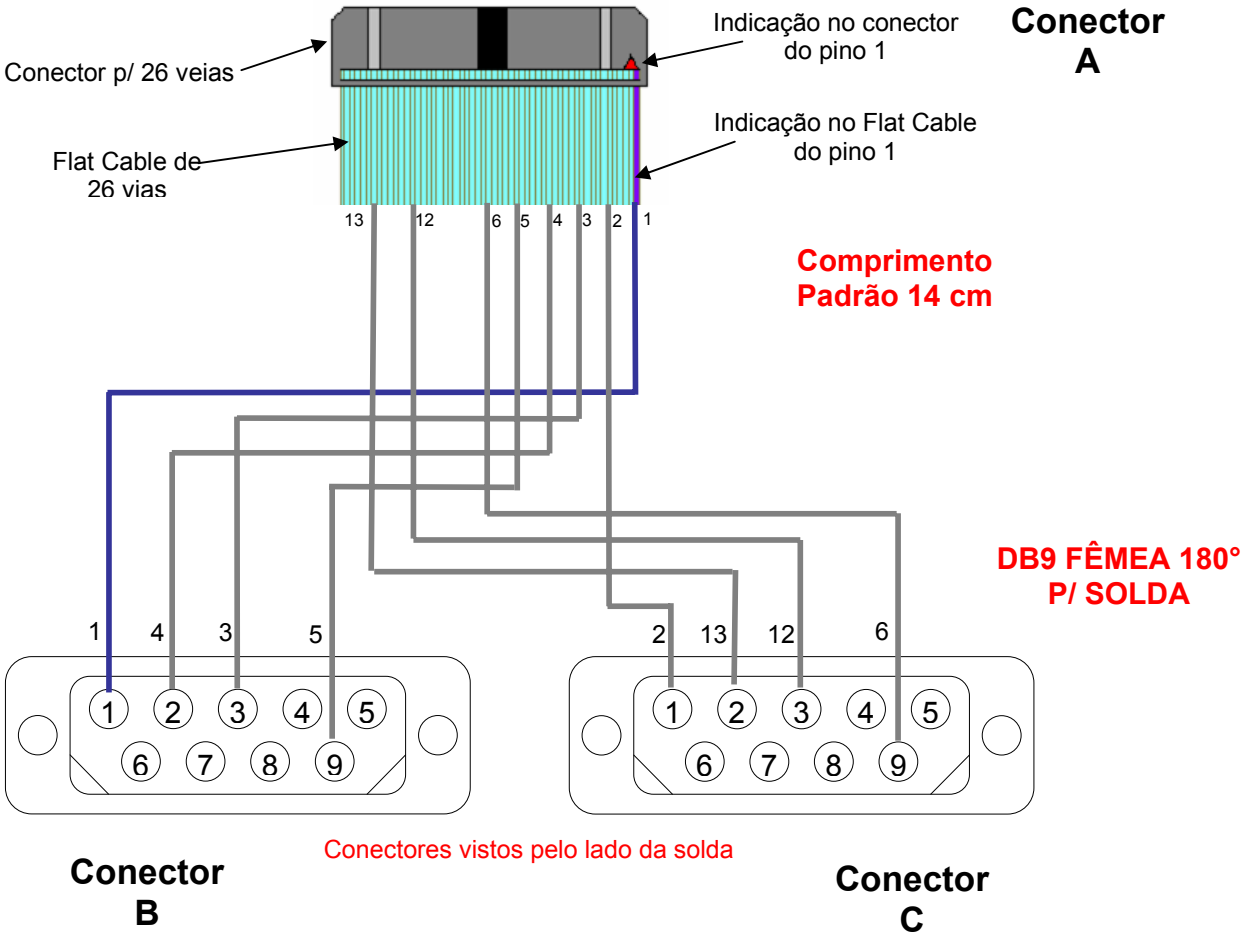

DA.02 – Tabela de Sinais do Adaptador

Código	Nome	Descrição
302.301.225.000	CB-NET225(4ch)	Cabo para a comunicação dos canais 2 e 3 da NET225.

Configuração do Adaptador

Conector **A**

No. do Pino (Flat Cable)	Sinais Disponíveis (RS232-C)	Anilhas	Código de cor (Cabo 26 veias)
1	GND		Fio 1 Cinza e Vermelho
2	GND		Fio 2 Cinza
3	TX3		Fio 3 Cinza
4	RX3		Fio 4 Cinza
5	VCC		Fio 5 Cinza
6	VCC		Fio 6 Cinza
12	TX4		Fio 12 Cinza
13	RX4		Fio 13 Cinza
15	VDD (+12Vdc)		
16	VDD		
17	VSS (-12Vdc)		
18	VSS		

Conector **B**

No. Do Pino (DB9-Fêmea)	Sinais Disponíveis (RS232-C)	Anilhas	Código de cor (Flat Cable)
1	GND		Fio 1 Cinza e Vermelho
2	RX3		Fio 4 Cinza
3	TX3		Fio 3 Cinza
9	VCC		Fio 5 Cinza

Conector **C**

No. Do Pino (DB9-Fêmea)	Sinais Disponíveis (RS232-C)	Anilhas	Código de cor (Flat Cable)
1	GND		Fio 2 Cinza
2	RX4		Fio 13 Cinza
3	TX4		Fio 12 Cinza
9	VCC		Fio 6 Cinza