DA.01 – Configuração do Adaptador

Código	302.303.227.040
Nome	CB-DB09-2DB09
Descrição	Cabo em “Y” p/ módulo ISB227 4 canais
Aplicação	Adaptador para disponibilizar os canais de comunicação 2 e 3 do módulo ISB227 (HI) com conectores DB9 fêmea
Especificação do fio	Cabo manga 6 veias 24 AWG
Tamanho padrão	16 cm
Conector A	DB9-Fêmea
Conector B	DB9-Macho
Conector C	DB9-Fêmea

Montagem final

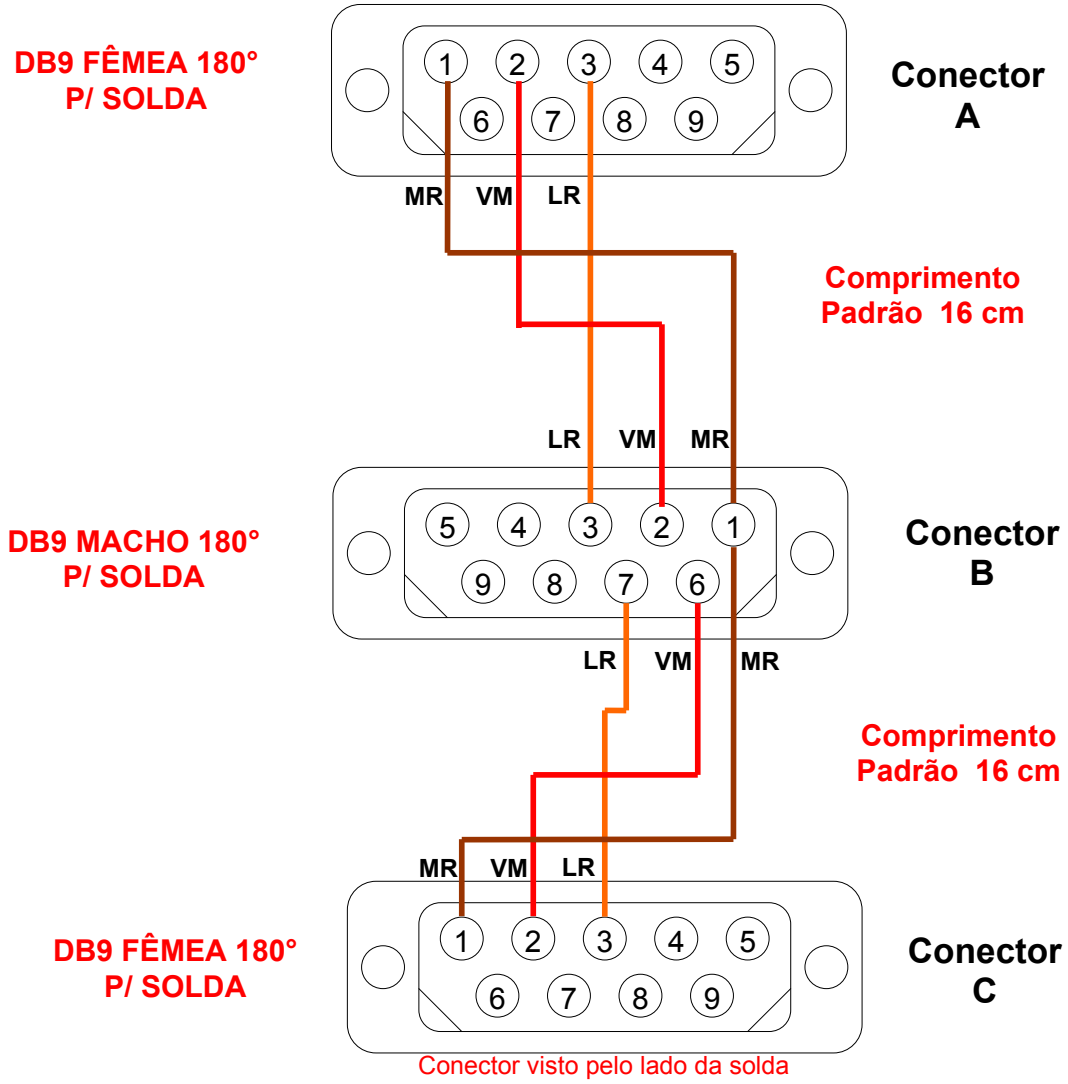

DA.02 – Tabela de Sinais do Adaptador

Código	Nome	Descrição
302.303.227.040	CB-DB09-2DB09	Adaptador em “Y” p/ módulo ISB227 4 canais

Configuração do Adaptador

Sinais Disponíveis (CN2)	Código de cor (Cabo 6veias)	Identificação dos Sinais (Cabo)	No. do Pino **(B)** (Conector DB9 Macho)	No. do Pino **(A)** (Conector DB9 Fêmea)
GND	Marrom	GND	1	1
RX	Vermelho	RX1	2	2
TX	Laranja	TX1	3	3
RX		RX2	6	
TX		TX2	7	

Sinais Disponíveis (CN2)	Código de cor (Cabo 6veias)	Identificação dos Sinais (Cabo)	No. do Pino **(B)** (Conector DB9 Macho)	No. do Pino **(C)** (Conector DB9 Fêmea)
GND	Marrom	GND	1	1
RX		RX1	2	
TX		TX1	3	
RX	Vermelho	RX2	6	2
TX	Laranja	TX2	7	3