DA.01 – Configuração do Cabo

Código	302.706.000.010
Nome	CB-PC(9)-PMC706
Descrição	Cabo PC(DB9) - PMC706
Aplicação	Conexão via RS232-C entre um microcomputador (IBM-PC) com conector DB9 macho e um PMC706 (HI) com conector para pinos
Especificação do fio	Cabo Manga 6 veias 24 AWG
Tamanho padrão	2 metros
Conector A	DB9-Fêmea para conexão com microcomputador (IBM-PC)
Conector B	Terminal tipo FIT para conexão com PMC706 (HI)

Montagem Final

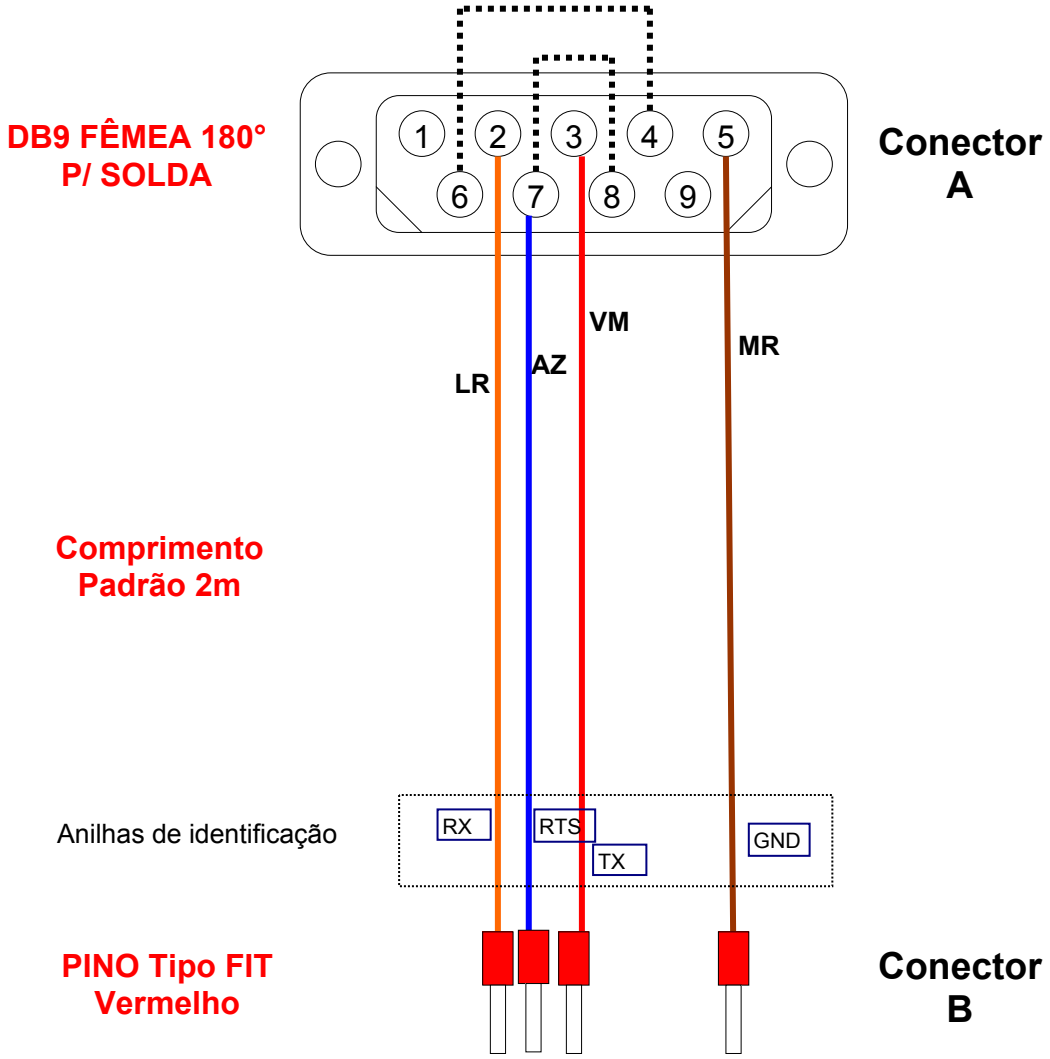

Conector visto pelo lado da solda

DA.02 – Tabela de Sinais do Cabo

Código	Nome	Descrição
302.706.000.010	CB-PC(DB9)-PMC706	Cabo PC(DB9) - PMC706

Configuração do Cabo

Conector **A**

No. Do Pino (DB9-Fêmea)	Sinais Disponíveis (RS232-C)	Anilhas	Código de cor (Cabo manga 6 veias)
1			
2	RX		Laranja
3	TX		Vermelho
4	DTR		**(*)**
5	GND		Marrom
6	DSR		**(*)**
7	RTS		Azul **(**)**
8	CST		**(**)**
9			

(*) Os sinais **DTR** (pino 4) e **DSR** (pino 6) são jumpeados no conector **A**.
(**) Os sinais **RTS** (pino 7) e **CST** (pino 8) são jumpeados no conector **A**.

Conector **B**

No. Do Pino	Sinais Disponíveis	Anilhas	Código de cor (Cabo manga 6 veias)
1	RX	RX	Laranja
2	RTS	RTS	Azul
3	TX	TX	Vermelho
4	GND	GND	Marrom